KVT-EMC | Bridas de apantallamiento EMC

para prensaestopas partidos

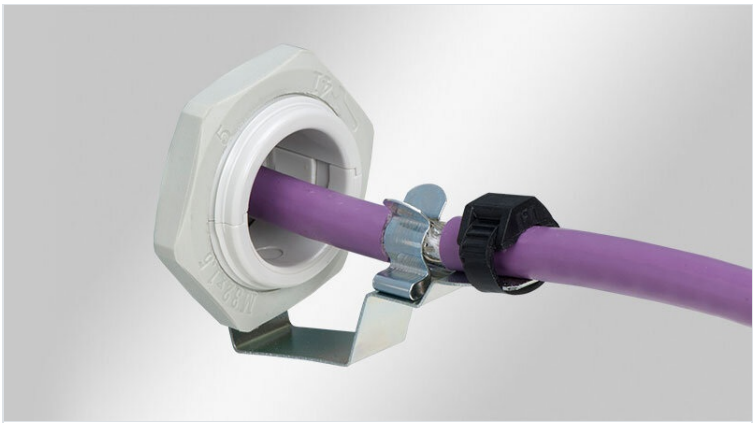

Las bridas KVT-EMC, combinadas con los prensaestopas partidos KVT y QVT, combinan el paso de cables, puesta a tierra y sistema antitracción EMC. La conexión con el potencial de tierra es posible por medio de la pared del armario o por una cinta de puesta a tierra.

Los cables pasan a través de los prensaestopas partidos y van directamente dentro de los clips EMC.

¡Se realizan rápido y fácilmente funciones independientes, (de acuerdo a las normas)!

Especificaciones

Material	Acero galvanizado con baño de zinc
Propiedades	A prueba de vibración
Opciones de montaje	Fijado con contratuerca

Ventajas y beneficios

- Montaje rápido y fácil
- Gran zona de contacto
- Contacto aislante y alivio de tensión separados
- Montaje posterior posible
- Agujero de montaje para cinta de puesta a tierra o conexión PE (M5)
- Sustitución para prensaestopas EMC, incluso para cables conectorizados

Tipos y tamaños de productos

KVT-EMC-16|SKL 1.5-3

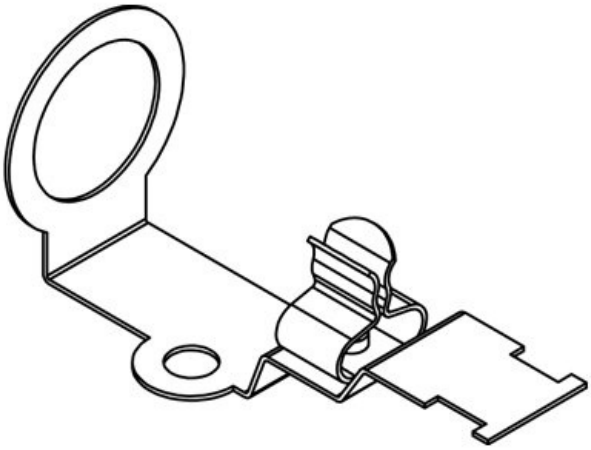

Ref.	**37187.1**	Largo	**58,5 mm**
EAN	**4251269329005**	Ancho	**23 mm**
		Altura	**26,7 mm**
Unidad de embalaje	**5**	Tamaño del agujero	**M16**
Número de clips EMC	**1**	Adecuado para pasacables:	**QVT 16**
Para número máximo de cables	**1**		
Diámetro mínimo de pantalla	**1,5 mm**		
Diámetro máximo de pantalla	**3 mm**		

KVT-EMC-16|SKL 3-6

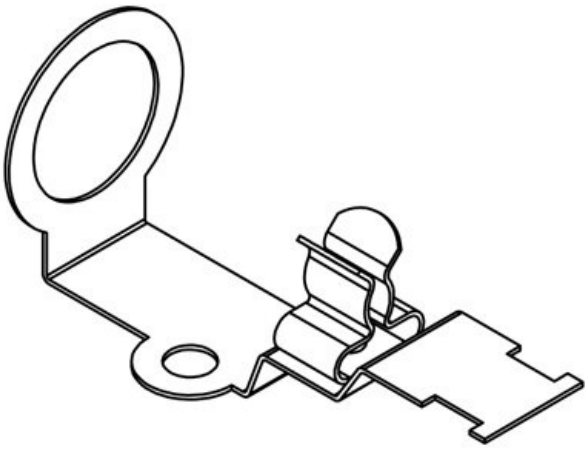

Ref.	**37187.2**	Largo	**58,5 mm**
EAN	**4251269329012**	Ancho	**23 mm**
		Altura	**26,7 mm**
Unidad de embalaje	**5**	Tamaño del agujero	**M16**
Número de clips EMC	**1**	Adecuado para pasacables:	**QVT 16**
Para número máximo de cables	**1**		
Diámetro mínimo de pantalla	**3 mm**		
Diámetro máximo de pantalla	**6 mm**		

KVT-EMC-16|SKL 6-8

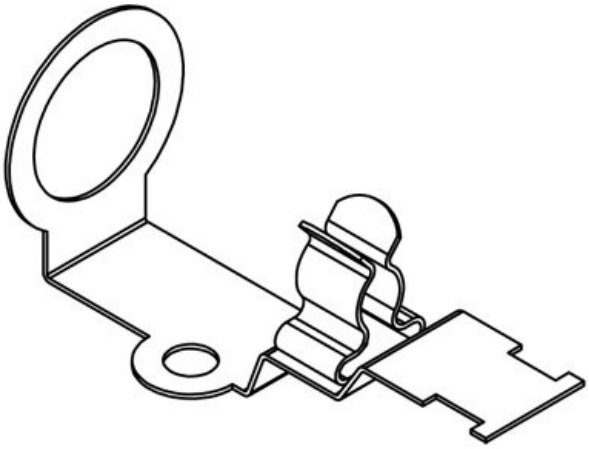

Ref.	**37187.3**	Largo	**58,5 mm**
EAN	**4251269329029**	Ancho	**23 mm**
		Altura	**26,7 mm**
Unidad de embalaje	**5**	Tamaño del agujero	**M16**
Número de clips EMC	**1**	Adecuado para pasacables:	**QVT 16**
Para número máximo de cables	**1**		
Diámetro mínimo de pantalla	**6 mm**		
Diámetro máximo de pantalla	**8 mm**		

KVT-EMC-16|SKL 8-11

Ref.	**37187.4**	Largo	**58,5 mm**
EAN	**4251269329036**	Ancho	**23 mm**
		Altura	**26,7 mm**
Unidad de embalaje	**5**	Tamaño del agujero	**M16**
Número de clips EMC	**1**	Adecuado para pasacables:	**QVT 16**
Para número máximo de cables	**1**		
Diámetro mínimo de pantalla	**8 mm**		
Diámetro máximo de pantalla	**11 mm**		

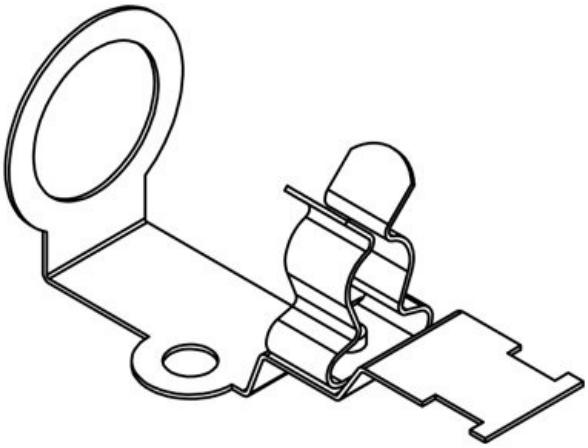

KVT-EMC-20|SKL 1.5-3

Ref.	**37190.1**	Largo	**58,9 mm**
EAN	**4251269335983**	Ancho	**27 mm**
		Altura	**31 mm**
Unidad de embalaje	**5**	Tamaño del agujero	**M20**
Número de clips EMC	**1**	Adecuado para pasacables:	**KVT 20, QVT 20**
Para número máximo de cables	**1**		
Diámetro mínimo de pantalla	**1,5 mm**		
Diámetro máximo de pantalla	**3 mm**		

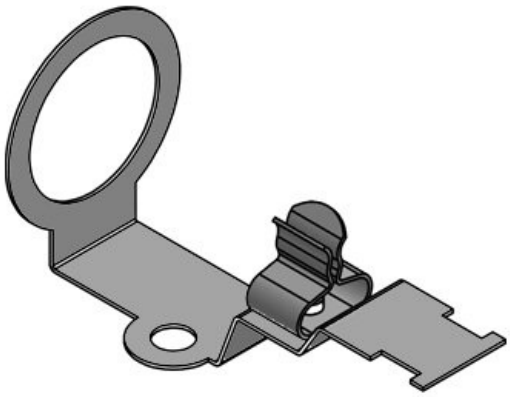

KVT-EMC-20|SKL 3-6

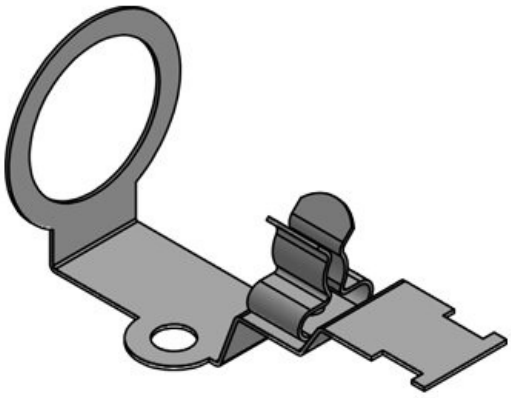

Ref.	**37190.2**	Largo	**58,9 mm**
EAN	**4251269335990**	Ancho	**27 mm**
		Altura	**31 mm**
Unidad de embalaje	**5**	Tamaño del agujero	**M20**
Número de clips EMC	**1**	Adecuado para pasacables:	**KVT 20, QVT 20**
Para número máximo de cables	**1**		
Diámetro mínimo de pantalla	**3 mm**		
Diámetro máximo de pantalla	**6 mm**		

KVT-EMC-20|SKL 6-8

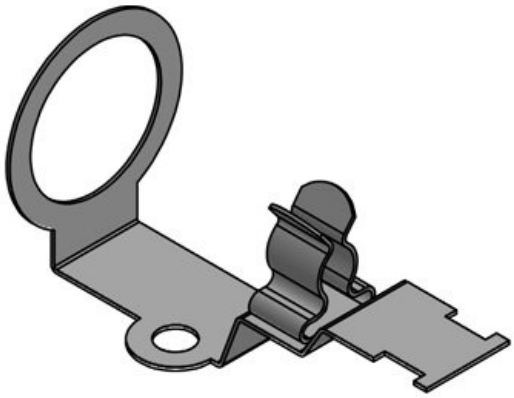

Ref.	**37190.3**	Largo	**58,9 mm**
EAN	**4251269336003**	Ancho	**27 mm**
		Altura	**31 mm**
Unidad de embalaje	**5**	Tamaño del agujero	**M20**
Número de clips EMC	**1**	Adecuado para pasacables:	**KVT 20, QVT 20**
Para número máximo de cables	**1**		
Diámetro mínimo de pantalla	**6 mm**		
Diámetro máximo de pantalla	**8 mm**		

KVT-EMC-20|SKL 8-11

Ref.	**37190.4**	Largo	**58,9 mm**
EAN	**4251269336010**	Ancho	**27 mm**
		Altura	**31 mm**
Unidad de embalaje	**5**	Tamaño del agujero	**M20**
Número de clips EMC	**1**	Adecuado para pasacables:	**KVT 20, QVT 20**
Para número máximo de cables	**1**		
Diámetro mínimo de pantalla	**8 mm**		
Diámetro máximo de pantalla	**11 mm**		

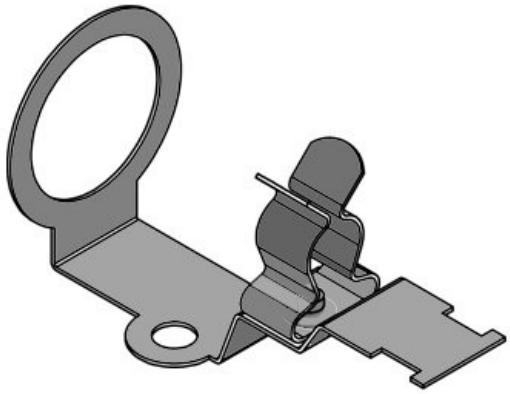

KVT-EMC-25|SKL 1.5-3

Ref.	**37180.1**	Largo	**60 mm**
EAN	**4251269305283**	Ancho	**36 mm**
		Altura	**39 mm**
Unidad de embalaje	**5**	Tamaño del agujero	**M25**
Número de clips EMC	**1**	Adecuado para pasacables:	**KVT-ER 25, KVT 25, QVT 25, KEL-DPF 25, KEL-SCDP-TR 25**
Para número máximo de cables	**1**		
Diámetro mínimo de pantalla	**1,5 mm**		
Diámetro máximo de pantalla	**3 mm**		

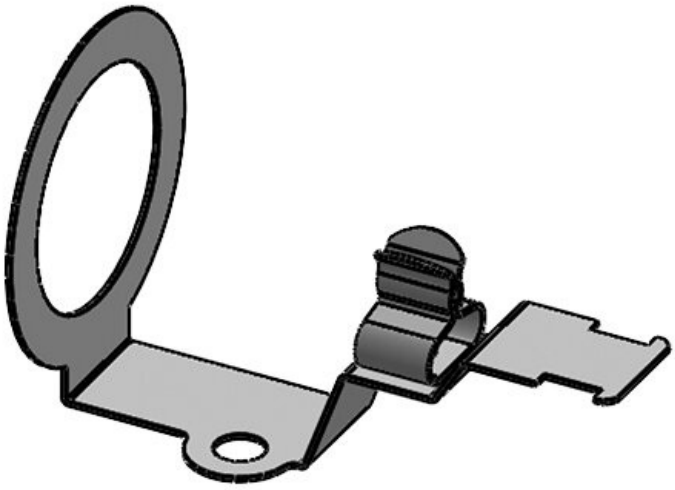

KVT-EMC-25|SKL 3-6

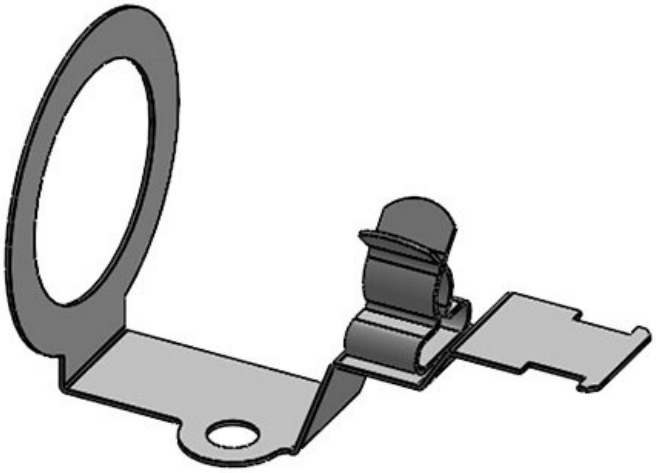

Ref.	**37180.2**	Largo	**60 mm**
EAN	**4251269305290**	Ancho	**36 mm**
		Altura	**39 mm**
Unidad de embalaje	**5**	Tamaño del agujero	**M25**
Número de clips EMC	**1**	Adecuado para pasacables:	**KVT-ER 25, KVT 25, QVT 25, KEL-DPF 25, KEL-SCDP-TR 25**
Para número máximo de cables	**1**		
Diámetro mínimo de pantalla	**3 mm**		
Diámetro máximo de pantalla	**6 mm**		

KVT-EMC-25|SKL 6-8

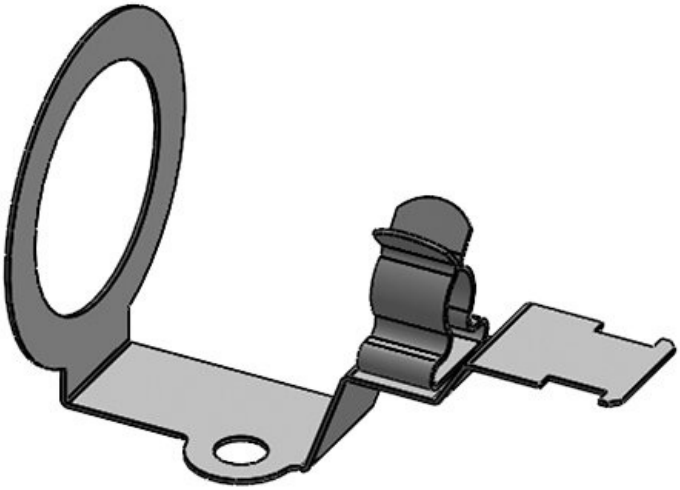

Ref.	**37180.3**	Largo	**60 mm**
EAN	**4251269305306**	Ancho	**36 mm**
		Altura	**39 mm**
Unidad de embalaje	**5**	Tamaño del agujero	**M25**
Número de clips EMC	**1**	Adecuado para pasacables:	**KVT-ER 25, KVT 25, QVT 25, KEL-DPF 25, KEL-SCDP-TR 25**
Para número máximo de cables	**1**		
Diámetro mínimo de pantalla	**6 mm**		
Diámetro máximo de pantalla	**8 mm**		

KVT-EMC-25|SKL 8-11

Ref.	**37180.4**	Largo	**60 mm**
EAN	**4251269305313**	Ancho	**36 mm**
		Altura	**39 mm**
Unidad de embalaje	**5**	Tamaño del agujero	**M25**
Número de clips EMC	**1**	Adecuado para pasacables:	**KVT-ER 25, KVT 25, QVT 25, KEL-DPF 25, KEL-SCDP-TR 25**
Para número máximo de cables	**1**		
Diámetro mínimo de pantalla	**8 mm**		
Diámetro máximo de pantalla	**11 mm**		

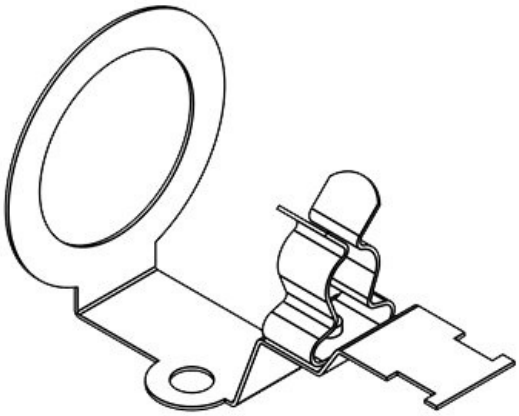

KVT-EMC-32|SKL 1.5-3

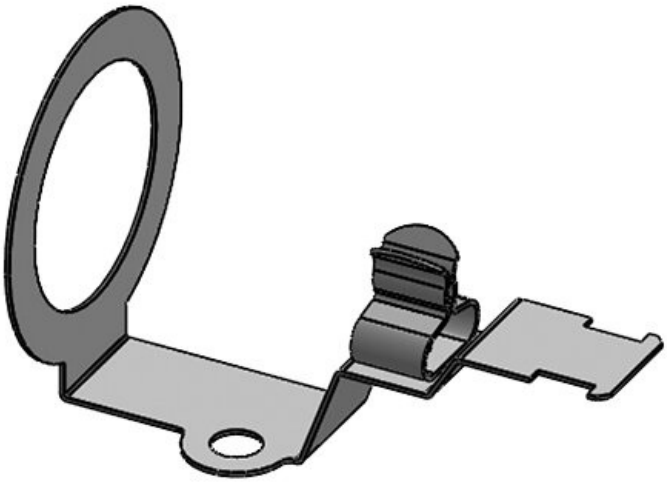

Ref.	**37181.1**	Largo	**60 mm**
EAN	**4251269305320**	Ancho	**43 mm**
		Altura	**48 mm**
Unidad de embalaje	**5**	Tamaño del agujero	**M32**
Número de clips EMC	**1**	Adecuado para pasacables:	**KVT-ER 32, KVT 32, KVT 32-W90, QVT 32, KEL-BES-S 32**
Para número máximo de cables	**1**		
Diámetro mínimo de pantalla	**1,5 mm**		
Diámetro máximo de pantalla	**3 mm**		

KVT-EMC-32|SKL 3-6

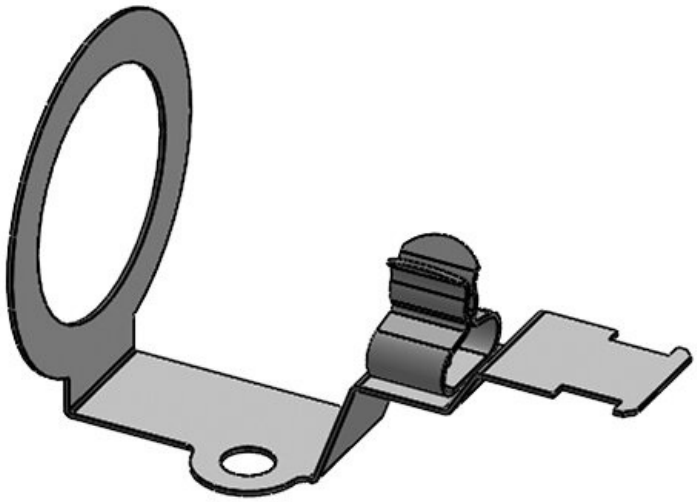

Ref.	**37181.2**	Largo	**60 mm**
EAN	**4251269305337**	Ancho	**43 mm**
		Altura	**48 mm**
Unidad de embalaje	**5**	Tamaño del agujero	**M32**
Número de clips EMC	**1**	Adecuado para pasacables:	**KVT-ER 32, KVT 32, KVT 32-W90, QVT 32, KEL-DPF 32, KEL-BES-S 32**
Para número máximo de cables	**1**		
Diámetro mínimo de pantalla	**3 mm**		
Diámetro máximo de pantalla	**6 mm**		

KVT-EMC-32|SKL 6-8

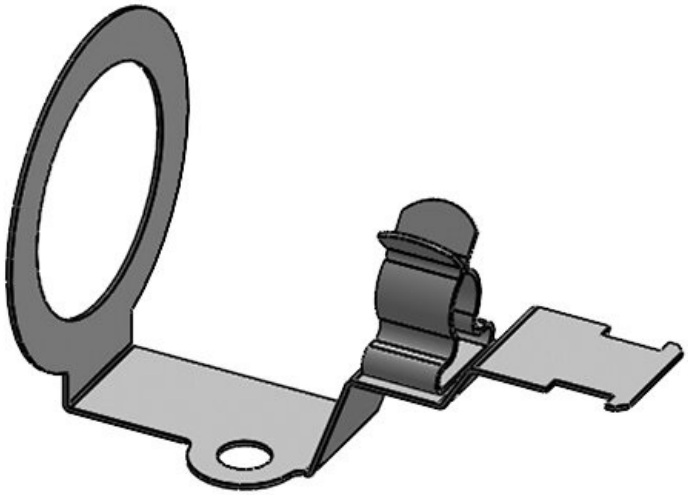

Ref.	**37181.3**	Largo	**60 mm**
EAN	**4251269305344**	Ancho	**43 mm**
		Altura	**48 mm**
Unidad de embalaje	**5**	Tamaño del agujero	**M32**
Número de clips EMC	**1**	Adecuado para pasacables:	**KVT-ER 32, KVT 32, KVT 32-W90, QVT 32, KEL-DPF 32, KEL-BES-S 32**
Para número máximo de cables	**1**		
Diámetro mínimo de pantalla	**6 mm**		
Diámetro máximo de pantalla	**8 mm**		

KVT-EMC-32|SKL 8-11

Ref.	**37181.4**	Largo	**60 mm**
EAN	**4251269305351**	Ancho	**43 mm**
		Altura	**48 mm**
Unidad de embalaje	**5**	Tamaño del agujero	**M32**
Número de clips EMC	**1**	Adecuado para pasacables:	**KVT-ER 32, KVT 32, KVT 32-W90, QVT 32, KEL-DPF 32, KEL-BES-S 32**
Para número máximo de cables	**1**		
Diámetro mínimo de pantalla	**8 mm**		
Diámetro máximo de pantalla	**11 mm**		

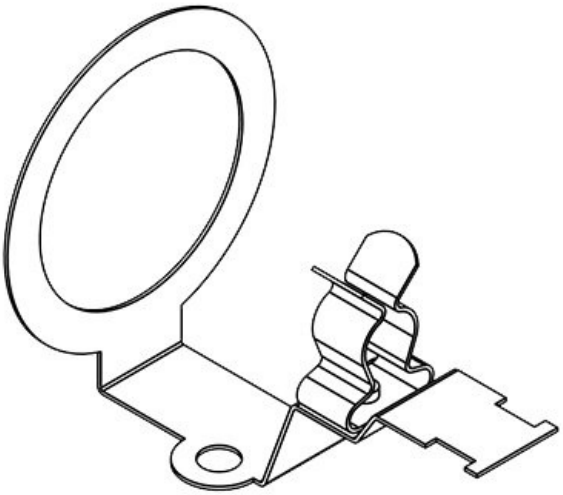

icotek®
smart cable management